COMUNE DI VEDELAGO - PROVINCIA DI TREVISO

VIA DEL LAVORO

PIANO DI LOTTIZZAZIONE INDUSTRIALE ARTIGIANALE E COMMERCIALE DENOMINATO: "LOTTIZZAZIONE NUOVA TESI SYSTEM"

committente

NUOVA TESI SYSTEM S.R.L.

progettista

ING. SIMONI MAURO

ORDINE INGEGNERI PROVINCIA DI TREVISO
A 3758
Civile Ambientale
dott. Ing. MAURO SIMONI

collaboratori

GEOM. MASON DANIELE

Geom. MASON DANIELE
Albo Geometri Prov. Treviso
N° 2034
VEDELAGO

GEOM. BRAGAGNOLO ANDREA

Geom. ANDREA BRAGAGNOLO
Albo Geometri Prov. Treviso
N° 3430
Castelfranco

COMPUTO METRICO ESTIMATIVO ED ELENCO PREZZI A CARICO DELLA DITTA NUOVA TESI SYSTEM, SU TRATTO DI STRADA FUORI AMBITO

ALLEGATO **M**

PROFESSIONISTI:
GEOM. MASON DANIELE - Via Stazione n. 16 - 31050 - Albaredo di Vedelago (TV)
GEOM. BRAGAGNOLO ANDREA - Castelfranco Veneto (TV)
ING. SIMONI MAURO - Castelfranco Veneto (TV)

COMPUTO METRICO ESTIMATIVO

OGGETTO:
PIANO DI LOTTIZZAZIONE ARTIGIANALE DENOMINATA "NUOVA TESI SYSTEM " (ULTIMAZIONE TRATTO DI STRADA COMUNALE, OPERE DA ESEGUIRE DA PARTE DELLA DITTA NUOVA TESI SYSTEM S.R.L)

COMMITTENTE:
NUOVA TESI SYSTEM S.R.L

DATA:	13 gennaio 2022

Numero d'ordine	INDICAZIONE DEI LAVORI E DELLE SOMMINISTRAZIONI		Quantità	Unitario	Totale
	RETE ACQUE METEORICHE				
Nr. 1	TUBI IN CLS CON GIUNTO A BICCHIERE DIAM. CM 40 - Fornitura e posa in opera di tubi circolari in cemento vibrocompresso del tipo rinforzato con giunto a bicchiere, compreso scavo, livellazione del piano di posa in sabbia, reinterro con materiale ghiaioso (tout-venant), il costipamento, il carico, e l'accatastamento in cantiere del materiale ghiaioso eccedente, innesto ai pozzetti di ispezione ed ogni altro onere per dare il lavoro finito a regola d'arte, comprese guarnizioni. Sommano ml.		195,000	60,00	11.700,00
Nr. 2	POZZO PERDENTE DIAM. CM 200 - Fornitura e posa in opera di complesso di assorbimento per acque meteoriche, costituito da pozzo a fondo perdente ad elementi prefabbricati ad anello forato del diametro interno di cm 200, completo di coperchio piano carrabile, rialzo alla quota di campagna con prolunghe in cls delle dim. di cm 60x60, cordolo in cls per appoggio chiusino d'ispezione in ghisa delle dimensioni utili di cm 60x60 classe D400 atto a sopportare carichi stradali, compreso scavo, reinterro con ciottoli grossi ed accatastamento nei pressi del cantiere del materiale di risulta dalle opere di scavo. Altezza anelli perdenti ml 5.00. Sommano n		3,000	1.400,00	4.200,00
Nr. 3	POZZETTI RINFORZATI IN CLS DIM. CM 100x100xHvar..- Fornitura e posa in opera di pozzetti rinforzati prefabbricati in calcestruzzo, compreso scavo, gli oneri relativi all'apertura dei fori e alla sigillatura degli stessi, il rinterro, l'accatastamento in cantiere del materiale eccedente ed ogni altro onere per effettuare il lavoro secondo buona norma. Chiusino rinforzato con foro centrale delle dim. di cm 50x50, prolunghe rinforzate delle dimensioni interne di cm 50x50xhvar, chiusino in ghisa classe D400, costituiti da telaio fisso e chiusino a struttura reticolare, compreso ogni onere per la messa in quota con la sede stradale. Sommano n.		11,000	250,00	2.750,00
	Parziale categoria RETE ACQUE METEORICHE				18.650,00
	- - - - - - - - - - - - - -				
	A R I P O R T A R E				18.650,00

Numero d'ordine	INDICAZIONE DEI LAVORI E DELLE SOMMINISTRAZIONI		Quantità	Unitario	Totale
	R I P O R T O				18.650,00
	RETE ACQUE NERE				
Nr. 4	CONDOTTA IN PVC 303/1 CON GUARNIZIONE DI TENUTA DIAM. MM 160 - Fornitura e posa in opera di tubo prefabbricato con miscela a base di policloruro di vinile non plastificato rigido, con caratteristiche e spessori conformi alle norme UNI-EN 1401-1 SN8 SDR41 (ex 303/1), da impiegarsi per acque di rifiuto, pluviali, per allacciamenti privati, con marchio di conformita' (IIP) rilasciato dall'Istituto italiano dei plastici, con giunto del tipo a bicchiere completo di anello elastomerico, fornito e posto in opera in un letto di sabbia o ghiaietto, dello spessore minimo di cm 15, con un rinfianco e ricoprimento con sabbia o ghiaietto dello stesso spessore del piano di posa. Sono compresi: lo scavo fino alle quote di progetto; il piano, la posa, il rinfianco ed il ricoprimento con sabbia; le prove di laboratorio sui materiali; le prove di tenuta in opera previste dalla vigente normativa e la fornitura dei relativi certificati. E' inoltre compreso quanto altro occorre per dare la tubazione finita e funzionante. Misurazione sull'effettiva condotta posta in opera compreso la fornitura e posa in opera di pezzi speciali curve, aumento riduzione braghe, giunte a squadra, innesti, ecc.) Sommano ml		9,000	34,00	306,00
Nr. 5	CONDOTTA IN GHISA - tubi in ghisa sferoidale di diametro interno mm. 200, per fognatura conformi alla normativa EN 598 in classe di resistenza K7. Rivestimento in malta di cemento alluminoso applicata per centrifugazione secondo ISO 4179. Rivestimento esterno con uno strato di zinco puro (200 gr/mq) applicato per metallizzazione, ricoperto da uno strato di finitura in vernice epossidica di colore rosso mattone. Giunto a bicchiere con guarnizione elastica AJ a coda di rondine secondo norma UNI 9163,compreso formazione di letto di sabbia cm.10 e rinfianco fino a cm. 15 sopra la generatrice superiore del tubo , cmpreso altresi nastro di segnalazione in pvc con scritta " tubo di ghisa sferoidale per fognatura" e compreso loscavo e il rinterro con materiale ghiaioso ed ogni altro onere per dareil lavoro ultimato in ogni parte e l'esecuzione di collaudo finale. Sommano ml		220,000	57,00	12.540,00
Nr. 6	POZZETTI STRADALI CIRCOLARI DIAM. 80 - Fornitura e posa in opera di pozzetti stradali ,prefabbricati in calcestruzzo ,del diametro interno di cm 80,tipo komplet-Passavant ,costituiti ,come da disegni particolari ,da sottofondo in calcestruzzo gettato in opera R200 ,delle dimensioni di cm. 120x120 e spessore cm. 16.5 ,ed elemento di fondo prefabbricato in calcestruzzo di cemento d'alto fondo o ferrico-pozzolanico R300 circolare diam. interno cm. 80 ed esterno cm. 110 ,opportunamente sagomato ,dell'altezza di cm. 60 più bicchiere ,con predisposto l'imbocco con guarnizione in neoprene a perfetta tenuta per le tubazioni in arrivo e di partenza compresi rivestimenti in gres ,sigillatura superiore alle prolunghe a perfetta tenuta idraulica ed oneri per le prove di tenuta secondo disposizioni della D.L .,prolunghe circolari ,a tenuta idraulica in calcestruzzo di cemento ferrico-pozzolanico o d'alto forno R300 come da disegni particolari ,compreso raccordo di sommità a riduzione conica diam. 100/65 cm. ,calcolate armate per sopportare i carichi stradali con giunzioni a bicchiere e successiva sigillatura nelle giunzioni con malta di cemento a 5 qli.mc a perfetta tenuta ,e l'onere per l'immissione di eventuali tubazioni e successiva sigillatura ,dimensione del pozzetto d=100x120x160 cm. circa ,come da disegni particolari di progetto ,compresa la fornitura e posa in opera di ghisa sferoidale per chiusini classe D400 di fognatura nera tipo Rexel ,in opera completi di telaio ,tipo circolare 60 cm. ,ogni altro onere compreso. Sommano n.		3,000	450,00	1.350,00
Nr. 7	POZZETTO GIRO - Fornitura e posa in opera di pozzetto per ispezione in polipropilene di diametro interno 300mm , messa in quota con tubo in PVC a norma UNI 10972 , pozzetto predisposto con 3 ingressi , completo di guarnizioni a tenuta , basetta di calcestruzzo per ripartire il carico e chiusino in ghisa rotondo diametro 50 cm. classe D 250. Sommano n		2,000	300,00	600,00
	Parziale categoria RETE ACQUE NERE				14.796,00
	- - - - - - - - - - - - - -				
	A R I P O R T A R E				33.446,00

Numero d'ordine	INDICAZIONE DEI LAVORI E DELLE SOMMINISTRAZIONI		Quantità	Unitario	Totale
	R I P O R T O				33.446,00
	RETE ACQUEDOTTO				
Nr. 8	CONDOTTA ACQUEDOTTO IN GHISA DN 100 - Fornitura e posa in opera di tubi in ghisa DN100 , completi di guarnizioni in gomma per la tenuta idraulica, la condotta dovrà essere completamente avvolta in sabbia di cava e posta in opera secondo le livellette di progetto. Nel prezzo si intende compreso e compensato: - la fornitura, lo scarico nonchè il trasporto su luogo di posa dei tubi in ghisa, - la posa in opera delle tubazioni, la fornitura e posa in opera di eventuali curve a 45°, la realizzazione di blocchi di ancoraggio in calcestruzzo R'cK 250 ove necessari e l' esecuzione dei collaudi idraulici secondo le modalità previste dall'ente gestore della rete. - l'accurato controllo dei rivestimenti prima della posa e le eventuali riprese dei rivestimento stesso con materiali di pari caratteristiche; - la posa a 40 cm. dal cielo della tubazione, previo spianamento e costipamento del materiale di reinterro, della rete segnalatrice in PVC larga almeno 30 cm, recante la scritta "ATTENZIONE TUBAZIONE ACQUEDOTTO" oppure "ACQUEDOTTO - La posa di cavetto unipolare con rivestimento in PVC di sezione mmq 6 , da porsi a fianco della tubazione visibile all'interno di ogni pozzetto e collegato ad ogni derivazione anche di allacciamento. - Tutti pezzi speciali, questi compresi, dovranno essere in pvc , in fase di posa dovranno essere eseguiti gli opportuni ancoraggi delle curve e dei pezzi speciali delle dimensioni adeguate alla statica dei luoghi tutti i bulloni e dadi eventualmente utilizzati dovranno essere in acciaio inox. - Il reinterro generale dello scavo con materiale ghiaioso ed ogni altro onere per dare il lavoro ultimato in ogni parte.. - il lavaggio dei tubi ed ogni altro onere valutato al ml calcolato da esterno a esterno dei pozzetti - lo scavo e il reinterro con materiali provenienti dallo scavo. DN diametro 100 completo di giunti. Sommano ml.		225,000	49,00	11.025,00
Nr. 9	Valvola a saracinesca corpo piatto in ghisa sferoidale con cuneo gommato (EPDM)DN100 PFA 16 bar. Per acque potabili in accordo alla EN 1074-1 e D.M. 174 Rivestimento epossidico Interno ed esterno anticorrosione certificato GSK. Sommano n.		3,000	200,00	600,00
Nr. 10	Raccordo a "T" in ghisa a tre flange, tazze e riduzioni diametro 100mm. Sommano n.		5,000	120,00	600,00
Nr. 11	Pozzetto per alloggiamento valvole cm. 150x150 H variabile (C). Fornitura e posa in opera di pozzetti per alloggio valvole realizzati con prolunghe prefabbricate in cemento parzialmente armato, delle dimensioni interne di cm 150x150, idonei a sopportare carichi stradali di prima categoria, posti in opera con rinfianco di sabbia, eseguiti a regola d'arte e secondo le indicazioni della Direzione Lavori. Compreso l'onere della fornitura e posa del chiusino in ghisa classe D400 a doppia ispezione con coperchio sollevabile classe C250 (UNI EN 124) con scritta " acquedotto ", compresa la sigiliatura dei giunti. Sono compresi inoltre : - lo scavo - la formazione del fondo drenante del pozzetto costituito da materiale arido (ciottolato e/o pietrisco tipo ferrovia) per uno spessore di almeno 20 cm. per consentire il drenaggio dell'eventuale acqua - il reinterro, l'eventuale costipamento, il rinfianco in sabbia - la fornitura e posa del chiusino e ogni altro onere e provvista accessoria per dare il lavoro finito a regole d'arte secondo le indicazioni dell'Ente gestore del servizio . Sommano n.		1,000	350,00	350,00
	Parziale categoria RETE ACQUEDOTTO				12.575,00
	- -				
	A R I P O R T A R E				46.021,00

Numero d'ordine	INDICAZIONE DEI LAVORI E DELLE SOMMINISTRAZIONI		Quantità	Unitario	Totale
	R I P O R T O				46.021,00
	RETE DISTRIBUZIONE ENEL				
Nr. 12	CONDOTTA ENEL CON TUBAZIONI IN PVC DIAM. MM 160 - Posa in opera di tubazioni in PVC del diam. di mm 160 per condutture enel, sono compresi lo scavo, la formazione del piano di posa ed il riempimento con sabbia dello scavo fino a cm 15 oltre la sommità del tubo. Fornitura franco Magazzino ENEL, il tutto secondo le prescrizioni dell'ente erogante il servizio ed ogni altro onere compreso. Misurazione secondo la effettiva lunghezza di ogni tubo posto in opera. Sommano ml.		218,000	11,00	2.398,00
Nr. 13	CONDOTTA ENEL CON TUBAZIONI IN PVC DIAM. MM 160 - Secondo e terzo tubo in PVC Sommano ml.		218,000	15,00	3.270,00
Nr. 14	POZZETTI ENEL IN CLS DIM. CM 90X90XHVar - Fornitura e posa in opera di pozzetti prefabbricati in c.a. stradale a norma DIN 4052 a sezione quadrata rettangolare fino a piano strada, per la rete ENEL, con fondo a tenuta stagna completo di soletta carrabile in c.a. di prima categoria, compresa la sigillatura dei giunti. Sono compresi: - lo scavo e il reinterro, l'eventuale costipamento, il rinfianco cls di classe 200 R'bk > 20 n/mmq per il raggiungimento dell'esatto livello di posa dei chiusini ed ogni altro onere e provvista accessoria per dare il lavoro finito a regola d'arte secondo le indicazioni della D.L. e della ENEL. - prelievo presso i magazzini dell'ENEL, previ accordi con l'Ufficio competente e posa in opera di chiusini in ghisa da 60x60 classe D400 per carreggiata. Sono compresi ogni onere e provvista accessori per dare il lavoro ultimato a regola d'arte secondo le indicazioni della D.L. e/o dell'ENEL. - Pozzetti tipo "A" dimensioni interne cm 90 x 90 Sommano n.		3,000	180,00	540,00
	Parziale categoria RETE DISTRIBUZIONE ENEL				6.208,00
	A R I P O R T A R E				52.229,00

Numero d'ordine	INDICAZIONE DEI LAVORI E DELLE SOMMINISTRAZIONI		Quantità	Unitario	Totale
	R I P O R T O				52.229,00
	RETE TELECOM				
Nr. 15	CONDOTTA TELECOM IN PVC DIAM. 125 - Fornitura e posa in opera di tubo in PVC corrugato doppia parete, flessibile, autoestinguente, colore blu, da interro, compreso scavo, eventuale rettifica dello stesso, spianamento del fondo, sabbia di allettamento e rinfianchi, pezzi speciali, reinterro, costipamento, accatastamento e/o stesa in cantiere del materiale di risulta, compresi inoltre, il cavo pilota in filo di ferro zincato il rinfianco in cls ed ogni altro onere e provvista accessoria. Del diametro esterno mm 125, n. 2 tubi Sommano ml.		230,000	15,00	3.450,00
Nr. 16	POZZETTI TELECOM IN CLS DIM. CM 60x60xHvar n° 5 . e CM 120x60xHvar. n°1. - Fornitura e posa in opera di pozzetti prefabbricati in c.a. del tipo stradale delle dimensioni di cm 60 x 60 per altezza fino a piano strada, per la rete TELECOM a fondo perdente. Sono compresi lo scavo, gli oneri relativi all'apertura dei fori e alla sigillatura degli stessi, il reinterro, la stesa nei pressi del cantiere, il trasporto a rifiuto del materiale eccedente ed ogni altro onere e provvista per dare il lavoro finito secondo le indicazioni della D.L. e della TELECOM, l'acquisto e posa in opera di chiusini in ghisa sferoidale classe D400 per carreggiata. Dimensioni interne cm 60 x 60 altezza variabile fino all'esatto livello di posa dei chiusini. Sommano n.		4,000	250,00	1.000,00
	Parziale categoria RETE TELECOM				4.450,00
	A R I P O R T A R E				56.679,00

Numero d'ordine	INDICAZIONE DEI LAVORI E DELLE SOMMINISTRAZIONI		Quantità	Unitario	Totale
	R I P O R T O				56.679,00
	RETE METANO				
Nr. 17	RETE GAS METANO - Rete di distribuzione metano al servizio della lottizzazione con tubazioni in acciaio elettro saldato corrispondente alle norme UNI EN 10208 del 16/11/99 per condotte metano IV specie grezzi internamente e protetti all'esterno con rivestimento in polietilene B.D. estruso a 3 strati UNI 9099/89 spessore rinforzato R3 estremità smussate, compreso saldatura elettrica per fusione di testa a testa e pezzi speciali. Tubazione DN 125 Predisposizione degli attraversamenti stradali per introduzione ai vari lotti compreso opere di derivazione guaine, pezzi Speciali. e tubazione DN 63 - Assistenza tecnica, collaudo, opere di collegamento alla rete esistente, controllo al rivestimento e fornitura del nastro segnalatore " Attenzione tubo gas". .Compensi lo scavo a sezione obbligata eseguita con mezzo meccanico, la formazione del letto di posa il rinfianco e la copertura della tubazione con sabbia il reinterro con i materiali provenienti dallo scavo ed ogni altro onere e provvista accessoria. Il lavoro sarà eseguito da ditta specializzata di fiducia della AP reti gas. - - N.B.: IMPORTO DI SPESA QUANTIFICATO IN € 32.000 (I.V.A. 10% esclusa) INSERITO COME SPESA NELLE SOMME A DISPOSIZIONE (preventivo Ascopiave).				
	Sommano a corpo		1,000	32.000,00	32.000,00
	Parziale categoria RETE METANO				32.000,00
	- - - - - - - - - - - - - -				
	A R I P O R T A R E				88.679,00

Numero d'ordine	INDICAZIONE DEI LAVORI E DELLE SOMMINISTRAZIONI		Quantità	Unitario	Totale
	R I P O R T O				88.679,00
	ALLACCIAMENTI ALLE RETI TECNOLOGICHE ESISTENTI				
Nr. 18	ALLACCIAMENTO ALLA RETE IDRICA IN ESERCIZIO - Allacciamento alla rete idrica esistente a conclusione dei lavori e prima della messa in esercizio della condotta, o anche di parte della stessa, previa esecuzione del collaudo di pressione alle condizioni e alla presenza dell'ente gestore della rete di distribuzione idropotabile, lavaggio e disinfezione di tutta la condotta realizzata. Messa in esercizio della condotta a seguito collaudo di pressione positivo e regolare esecuzione dei lavori certificata e corredata dall'analisi sulla qualità dell'acqua a rispetto dei parametri stabiliti dalle normative vigenti. Sommano n.		1,000	400,00	400,00
Nr. 19	ALLACCIAMENTO ALLA LINEA ENEL ESISTENTE - Onere per allacciamento alla linea ENEL esistente comprese eventuali tagli e scarifiche di asfalto, scavo, allacciamento, stuccatura, reinterro e ripristino manto stradale. Sommano n.		1,000	400,00	400,00
Nr. 20	ALLACCIAMENTO LINEA TELECOM ESISTENTE - Onere per allacciamento linea TELECOM esistente, comprese eventuali rotture di asfalto esistente, scavo, allacciamento, reinterro e ripristino manto stradale. Sommano a corpo		1,000	400,00	400,00
	Parziale categoria ALLACCIAMENTI ALLE RETI TECNOLOGICHE ESISTENTI				1.200,00
	A R I P O R T A R E				89.879,00

Numero d'ordine	INDICAZIONE DEI LAVORI E DELLE SOMMINISTRAZIONI		Quantità	Unitario	Totale
	R I P O R T O				89.879,00
	SCAVI E MOVIMENTI TERRA				
Nr. 21	STABILIZZATO - Fornitura e posa in opera di granulare stabilizzato, di idonea granulometria, compreso stesa, rullatura con mezzo meccanico e/o a mano. Detto materiale servirà a sagomare la sede stradale, lo spessore medio a costipamento avvenuto sarà di cm 5. Sommano mq.		2.205,000	2,50	5.512,50
	Parziale categoria SCAVI E MOVIMENTI TERRA				5.512,50
	A R I P O R T A R E				95.391,50

Numero d'ordine	INDICAZIONE DEI LAVORI E DELLE SOMMINISTRAZIONI		Quantità	Unitario	Totale
	R I P O R T O				95.391,50
	PAVIMENTAZIONI E CORONAMENTI				
Nr. 22	CONGLOMERATO BITUMINOSO BINDER - Fornitura e posa in opera di conglomerato bituminoso a caldo semichiuso, glanulometria assortita 0/12 (binder), a formazione dello strato di base, steso con vibrofinitrice e, o a mano, compreso rullatura vibrante a caldo ed ogni altro onere, profilatura dei bordi a costipamento avvenuto. Spessore richiesto in ogni punto non inferiore a cm 8. Sommano mq.		2.158,000	7,50	16.185,00
Nr. 23	MANTO D'USURA IN CONGLOMERATO BITUMINOSO - Fornitura e posa in opera di conglomerato bituminoso chiuso 0/4 manto d'usura dello spessore compattato minimo pari a cm. 3 ,steso in opera mediante idonea macchina vibrofinitrice previa stendimento di una mano di attacco in emulsione bituminosa al 55% in ragione di kg. 0,500 per mq. compresa la cilindratura con rullo da 6-8 tonn. ,la pulizia dei chiusini in ghisa ,pendenze trasversali non inferiori a 1,5 cm. per ml. e strato di saturazione finale superficiale con emulsione bituminosa e sabbia di fiume; ogni altro onere compreso. Misurazione sulla superficie effettivamente asfaltata. Sommano mq.		2.158,000	4,70	10.142,60
	Parziale categoria PAVIMENTAZIONI E CORONAMENTI				26.327,60
	A R I P O R T A R E				121.719,10

Numero d'ordine	INDICAZIONE DEI LAVORI E DELLE SOMMINISTRAZIONI		Quantità	Unitario	Totale
	R I P O R T O				121.719,10
	RETE ACQUE METEORICHE				
Nr. 24	POZZO PERDENTE DIAM. CM 200 - Fornitura e posa in opera di complesso di assorbimento per acque meteoriche, costituito da pozzo a fondo perdente ad elementi prefabbricati ad anello forato del diametro interno di cm 200, completo di coperchio piano carrabile, rialzo alla quota di campagna con prolunghe in cls delle dim. di cm 60x60, cordolo in cls per appoggio chiusino d'ispezione in ghisa delle dimensioni utili di cm 60x60 classe D400 atto a sopportare carichi stradali, compreso scavo, reinterro con ciottoli grossi ed accatastamento nei pressi del cantiere del materiale di risulta dalle opere di scavo. Altezza anelli perdenti ml 5.00. Sommano n		3,000	1.400,00	4.200,00
Nr. 25	POZZETTO STRADALE TIPO PADOVA IN CLS DIM. CM 40X40XHvar.. - Fornitura e posa in opera di pozzetti stradali tipo "Padova" sifonati prefabbricati in calcestruzzo sezione interna cm 40x40xHvar., compreso scavo, gli oneri relativi all'apertura dei fori e alla sigillatura degli stessi, il rinterro, l'accatastamento in cantiere del materiale riutilizzabile proveniente dallo scavo, trasporto a discarica del materiale eccedente di risulta ed ogni altro onere per effettuare il lavoro secondo buona norma. Caditoie o coperchio in ghisa classe D400, costituiti da telaio fisso e chiusino a struttura reticolare, compreso ogni onere per la messa in quota con la sede stradale. Sommano n.		22,000	125,00	2.750,00
Nr. 26	CONDOTTA IN PVC PESANTE 303/1 DIAM. MM 160 - Realizzazione condotta con tubi in pvc pesante con giunto a bicchiere, compreso scavo, in opera su letto di allettamento in sabbia, rivestimento in calcestruzzo RcK 20, compreso pezzi speciali, innesto ai pozzetti ed ogni altro onere. Misurazione della condotta effettivamente posta in opera compreso pezzi speciali. Sommano ml.		65,000	34,00	2.210,00
Nr. 27	VASCA DI DISOLEAZIONE - Trattamento acque di prima pioggia contenente oli minerali su vasca di disoleazione per l'intercettamento di acque meteoriche inquinate da oli minerali e dimensionata secondo norme UNI EN 858 . La vasca è monolitica in calcestruzzo armato a perfetta tenuta idraulica di dimensione 2.46 ml di larghezza e ml. 2.70 di lunghezza , profondità h= 2.00 ml. La vasca è dotata di vano di sedimentazione . Il vano di disoleazione è dotato di deflettori di flusso e di barriera filtrante a coalescenza. La vasca è provvista di chiusini di ispezione in ghisa sferoidale. La vasca andrà posizionata su sottofondo in calcestruzzo a perfetto livello. Sarà provvista di soletta carrabile ad automezzi pesanti ed ogni altro dispositivo per renderla idonea al proprio uso. Sono previsti n° due pozzetti di ispezione da cm.100*100 con chiusini in ghisa e by -pass tra i due con tupo in pvc diametro cm.20. Sommano n.		1,000	3.500,00	3.500,00
	Parziale categoria RETE ACQUE METEORICHE				12.660,00
	- -				
	A R I P O R T A R E				134.379,10

Numero d'ordine	INDICAZIONE DEI LAVORI E DELLE SOMMINISTRAZIONI		Quantità	Unitario	Totale
	R I P O R T O				134.379,10
	RETE ILLUMINAZIONE PUBBLICA				
Nr. 28	TUBI IN PVC PER LINEA DI ILLUMINAZIONE PUBBLICA - Fornitura e posa in opera di tubi in polietilene doppio strato, corrugato esternamente e parete interna liscia, resistenza allo schiacciamento 450 N. resistenza elettrica di isolamento 100 MOhm, rigidità elettrica 800 KV/cm, giuntabile a manicotto, conforme alle norme IMQ e CEI EN 50086-1-2-4. FORNITO IN ROTOLI CON CAVO TIRASONDA, COLORE ROSSO. Sono compresi lo scavo in sezione obbligata sino alla profondità di progetto, la formazione del piano di posa, il ricoprimento con cm 10 di sabbia, la posa del nastro segnalatore, i collegamenti ai pozzetti di illuminazione ed il reinterro. Diametro esterno mm 80.				
	Sommano ml		218,000	12,00	2.616,00
Nr. 29	PLINTO DI FONDAZIONE PALI ILLUMINAZIONE - Formazione di plinto di fondazione per pali di illuminazione eseguiti in cls R'ck 250 delle dimensioni di circa 80x80xH100 e nella forma dei particolari costruttivi; compreso lo scavo, il reinterro e il trasporto in discarica o in rilevato in cantiere del materiale di risulta; predisposto per infilare il palo, compreso collegamenti al pozzetto, pozzetto di derivazione in cls prefabbricati delle dimensioni di cm 40 x 40 x Hvar. , completo di coperchio monolitico con limbello, sigillo in ghisa classe D400.				
	Sommano n.		8,000	180,00	1.440,00
	Parziale categoria RETE ILLUMINAZIONE PUBBLICA				4.056,00
	- - - - - - - - - - - - - -				
	A R I P O R T A R E				138.435,10

Numero d'ordine	INDICAZIONE DEI LAVORI E DELLE SOMMINISTRAZIONI		Quantità	Unitario	Totale
	R I P O R T O				138.435,10
	SEGNALETICA STRADALE				
Nr. 30	VERNICIATURA SU SUPERFICI STRADALI PER LA FORMAZIONE DI STRISCE - Verniciatura di primo impianto su superfici stradali per la formazione di strisce di cm 12-15 di larghezza, linea continua o tratteggiata con vernice spartitraffico rifrangente in tratti continui e/o discontinui, di colore bianco o giallo, compresa la pulizia del fondo, ogni altro onere compreso. Sommano ml.		660,000	0,40	264,00
Nr. 31	CORDOLO STRADALE per delimitazione corsia, in gomma rivestita in poliuretano, costituito da n. 3 elementi, larghezza cm. 30 altezza cm. 10, laterali cm. 62, centrali cm. 100. Sommano n.		9,000	150,00	1.350,00
	Parziale categoria SEGNALETICA STRADALE				1.614,00
	- - - - - - - - - - - - - -				
	A R I P O R T A R E				140.049,10

Numero d'ordine	INDICAZIONE DEI LAVORI E DELLE SOMMINISTRAZIONI		Quantità	Unitario	Totale
	R I P O R T O				140.049,10
	SISTEMAZIONE AREE VERDI				
Nr. 32	SISTEMAZIONE TERRENO VEGETALE - Spianatura per uno spessore di cm 30 e lavorazione meccanica del terreno già accatastato in cantiere derivante dallo scavo di sbancamento, mediante estirpatura, fresatura con macchine operatrici appropriate, compreso ogni altro onere. Sommano mq.		287,000	3,00	861,00
Nr. 33	FORMAZIONE TAPPETO ERBOSO - Formazione di tappeto erboso, mediante semina con semente composta da graminacee che verranno indicate dalla D.L., in ragione di g/mq. 30-40 di miscuglio, reinterro e rullatura finale. Nel prezzo si intende compreso e compensato l'onere per la, la semina, la prima concimazione secondo le indicazioni della D.L. , il primo innaffiamento e quanto altro necessario per dare il lavoro finito a regola d'arte. Sommano mq.		287,000	0,49	140,63
	Parziale categoria SISTEMAZIONE AREE VERDI				1.001,63
	L'importo totale è pari a Euro 141.050,73 (diconsi Euro centoquarantunomila cinquanta/73)				
	A R I P O R T A R E				141.050,73

Q U A D R O E C O N O M I C O

	LAVORI			
A1	IMPORTO LORDO DEI LAVORI		141.050,73	
	(di cui LAVORI A MISURA, per Euro)	109.050,73		
	(di cui LAVORI A CORPO, per Euro)	32.000,00		
A2	ONERI PER LA SICUREZZA DIRETTI		4.500,00	
A3	IMPORTO DEI LAVORI SOGGETTO A RIBASSO		136.550,73	
A4	RIBASSO CONTRATTUALE 3% di A3		-4.096,52	
A5	AMMONTARE NETTO DEI LAVORI (A3-A4)			132.454,21
A6	**IMPORTO CONTRATTUALE NETTO (A2+A5)**			**136.954,21**
	SOMME A DISPOSIZIONE			
B1	I.V.A. SU IMPORTO CONTRATTUALE (10% di A6)		13.695,42	
B2	SPESE DI PROGETTAZIONE DEFINITIVA		5.000,00	
B3	SPESE DI PROGETTAZIONE ESECUTIVA		5.000,00	
B4	SPESE DI COORDINAZIONE SICUREZZA		2.000,00	
B5	SPESE PER DIREZIONE DEI LAVORI		5.000,00	
B6	SPESE DI COLLAUDO		1.000,00	
B8	CONTRIBUTO INTEGRATIVO 5% (B2+B3+B4+B5+B6)*0,05		900,00	
B9	I.V.A. 22% (B2+B3+B4+B5+B6+B8)*0,22		4.158,00	
B	**TOTALE SOMME A DISPOSIZIONE**			**36.753,42**
A6+B	**AMMONTARE COMPLESSIVO INTERVENTO**			**173.707,63**

R I E P I L O G O

RETE ACQUE METEORICHE	18.650,00	13,222%
RETE ACQUE NERE	14.796,00	10,490%
RETE ACQUEDOTTO	12.575,00	8,915%
RETE DISTRIBUZIONE ENEL	6.208,00	4,401%
RETE TELECOM	4.450,00	3,155%
RETE METANO	32.000,00	22,687%
ALLACCIAMENTI ALLE RETI TECNOLOGICHE ESISTENTI	1.200,00	0,851%
SCAVI E MOVIMENTI TERRA	5.512,50	3,908%
PAVIMENTAZIONI E CORONAMENTI	26.327,60	18,665%
RETE ACQUE METEORICHE	12.660,00	8,975%
RETE ILLUMINAZIONE PUBBLICA	4.056,00	2,876%
SEGNALETICA STRADALE	1.614,00	1,144%
SISTEMAZIONE AREE VERDI	1.001,63	0,710%
TOTALE	**141.050,73**	

RETE ACQUE METEORICHE

scala 1:1.000

DA 1 A 3

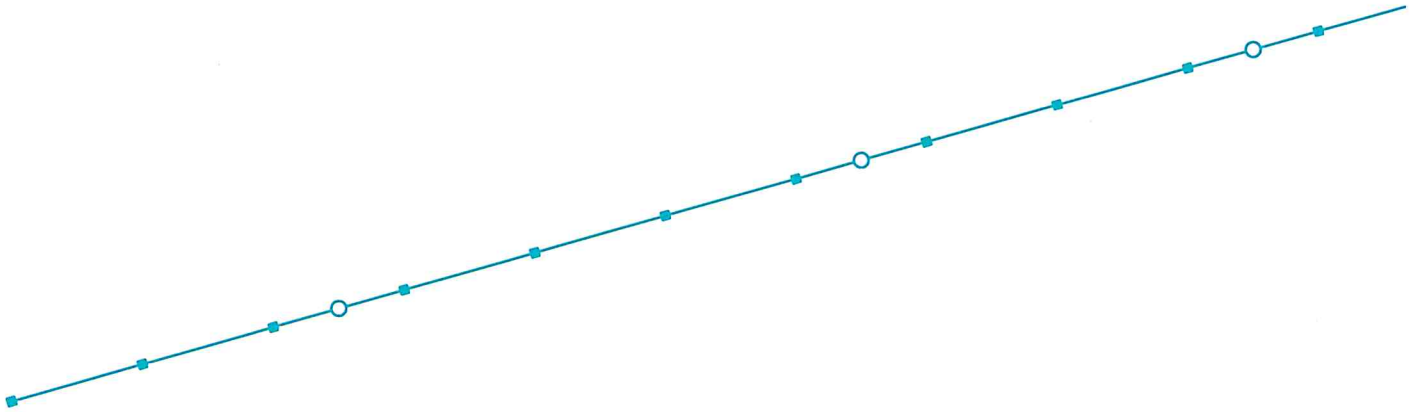

TUBO Ø40	——	ML. 195
POZZETTO 100X100		N. 11
POZZO PERDENTE Ø200 H500		N. 3

RETE ACQUE NERE

scala 1:1.000

DA 4 A 7

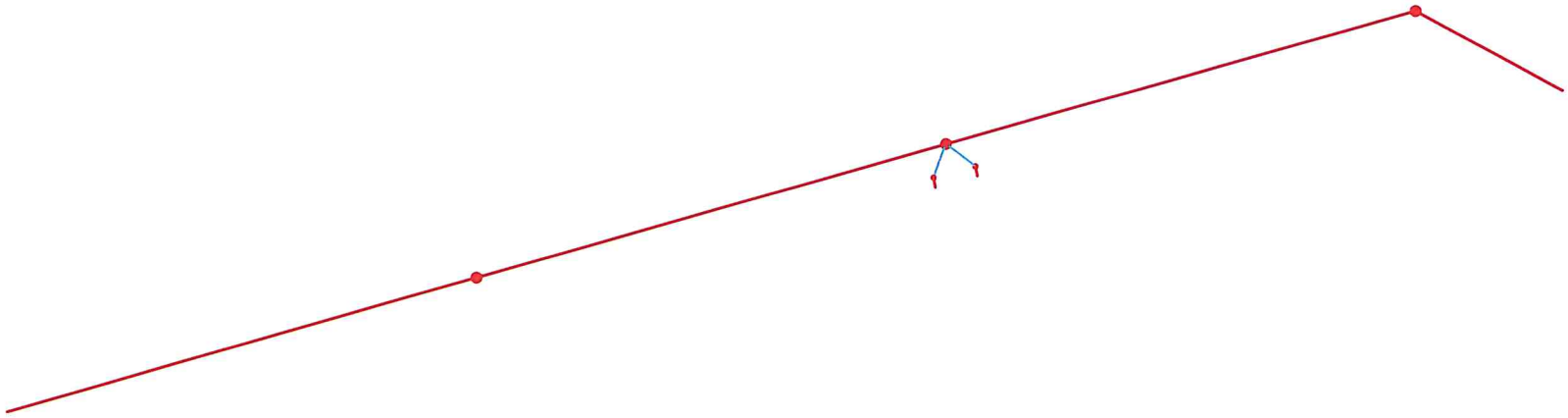

TUBO Ø200 GHISA	ML.	220
TUBO Ø160 PVC	ML.	9
POZZO STRADALI Ø80	N.	3
POZZETTO GIRO	N.	2

RETE ACQUEDOTTO

scala 1:1.000

DA 8 A 11

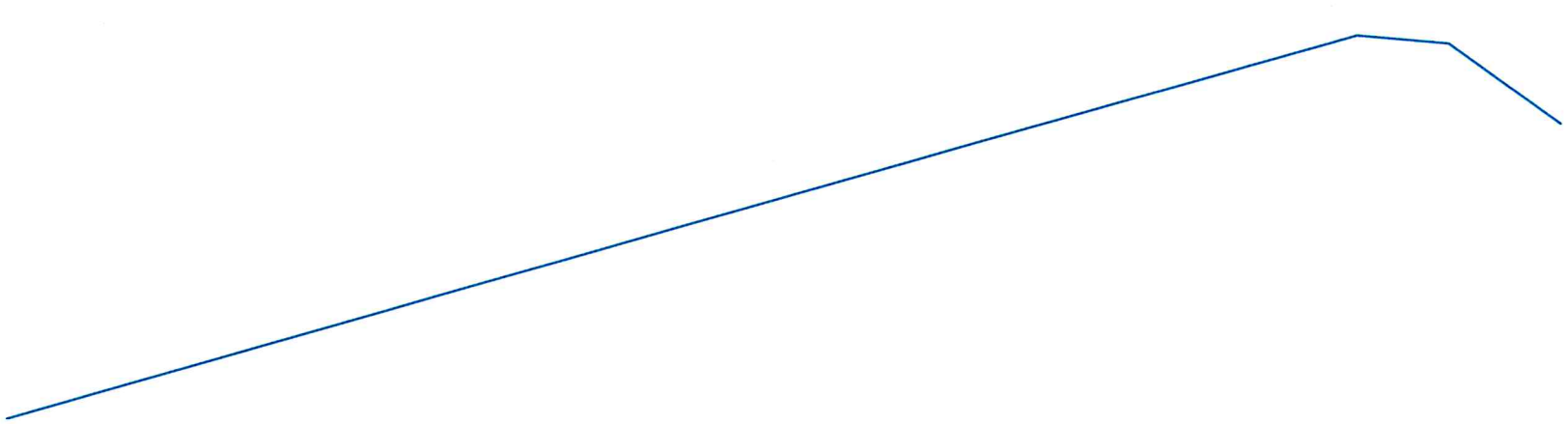

TUBO DN150 in ghisa ——— ML. 225

RETE ENEL

scala 1:1.000

DA 12 A 14

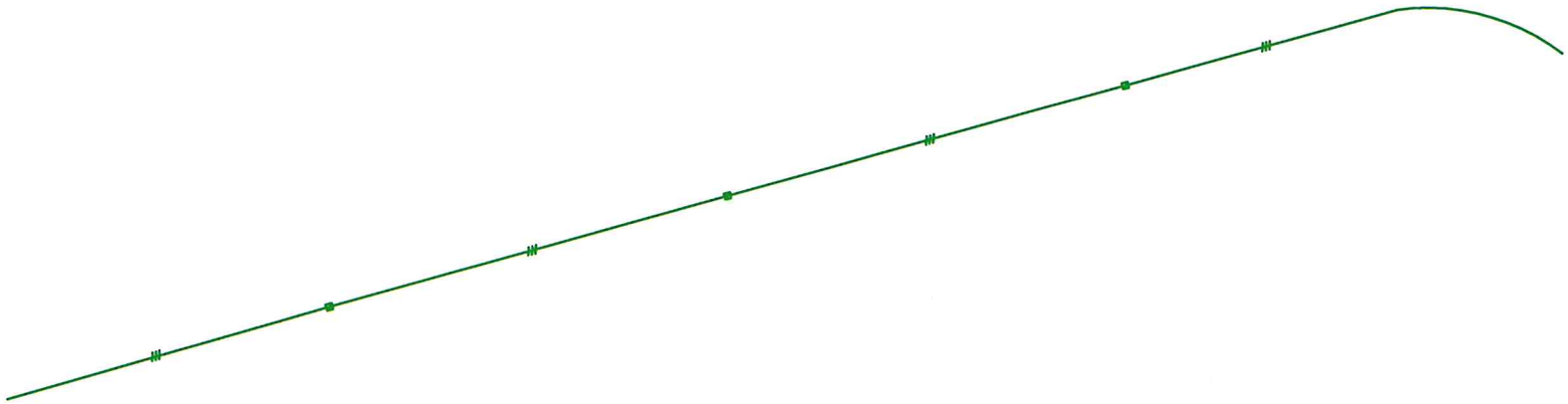

TUBO PRIMA LINEA Ø16	——	ML. 218
TUBO 2° - 3° LINEA Ø16	——	ML. 218
POZZETTO 90x90		N. 3

RETE TELECOM

scala 1:1.000

DA 15 A 16

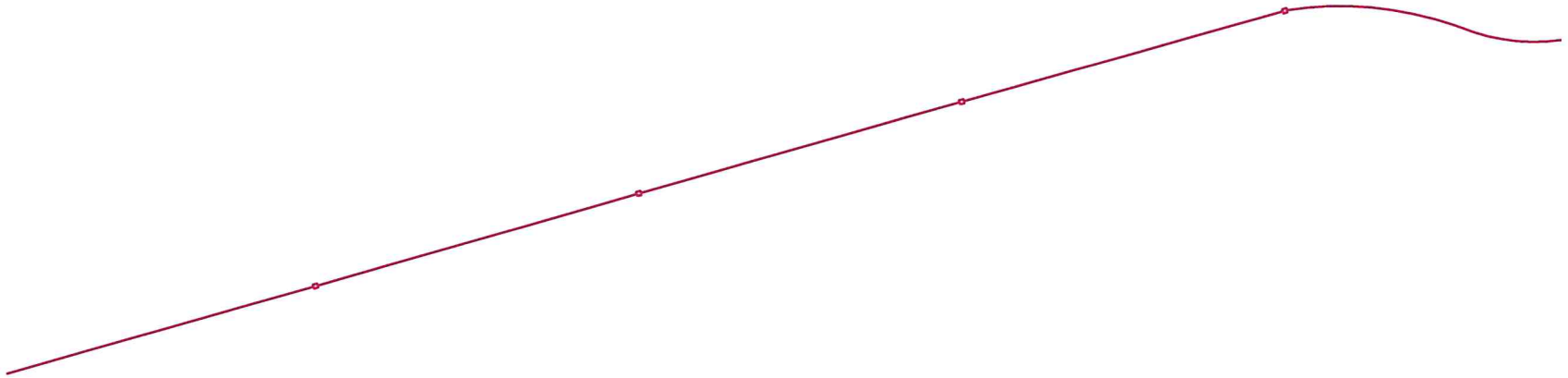

N. 2 TUBI LINEA Ø125 ——— ML. 230 + 230

POZZETTO 60x60 N. 4

RETE GAS METANO

scala 1:1.000

17

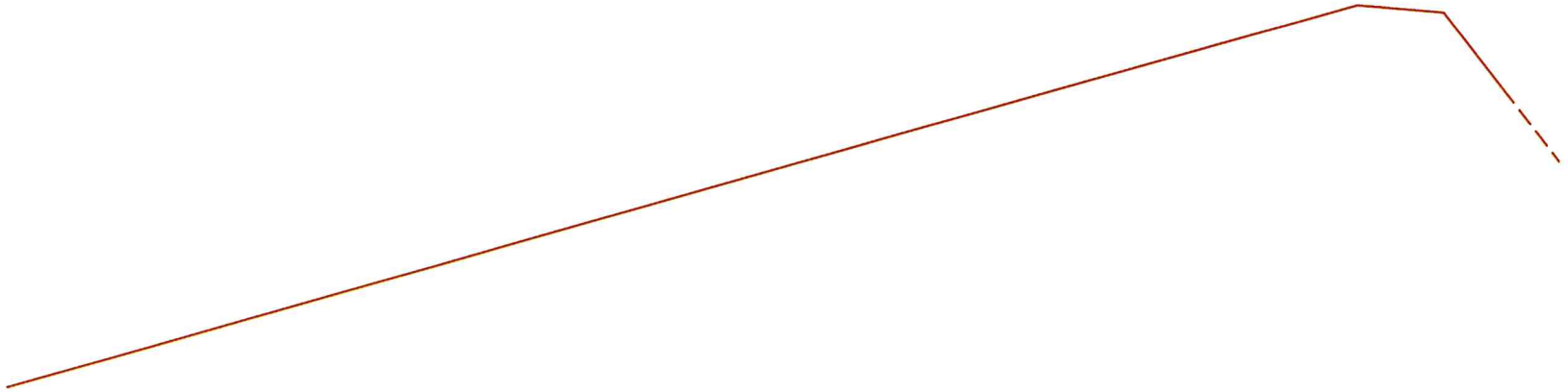

TUBO LINEA ML. 232

STABILIZZATO

scala 1:1.000

21

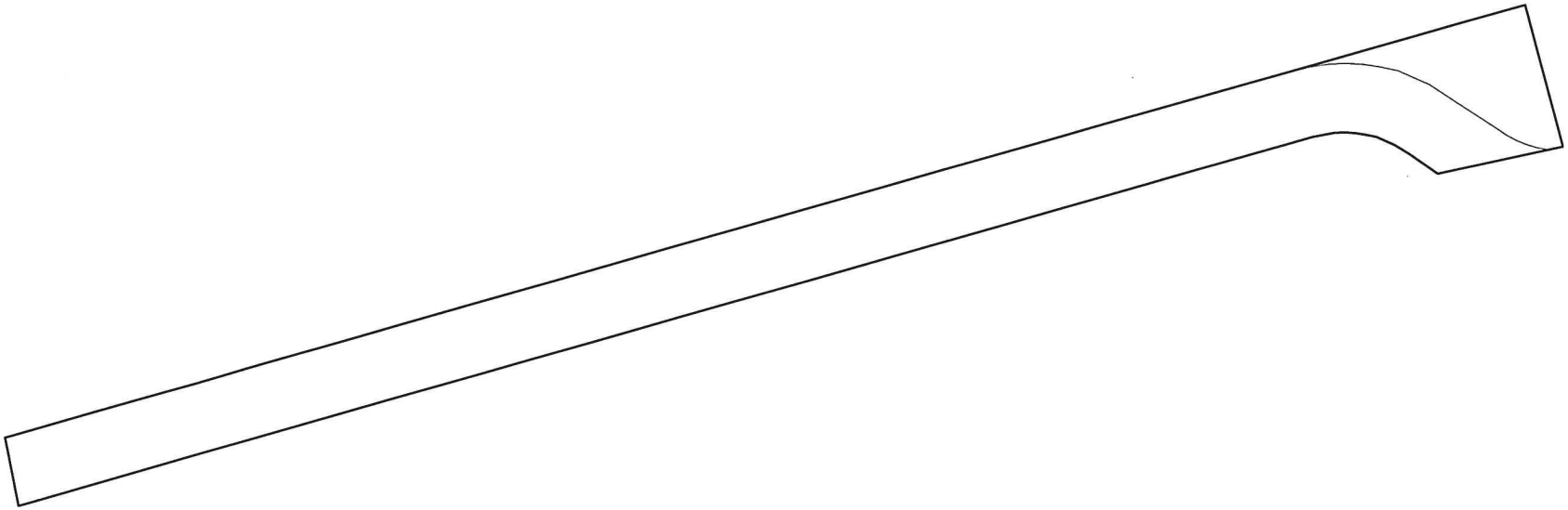

MQ. 2.205

CONGLOMERATO BITUMINOSO

scala 1:1.000

22

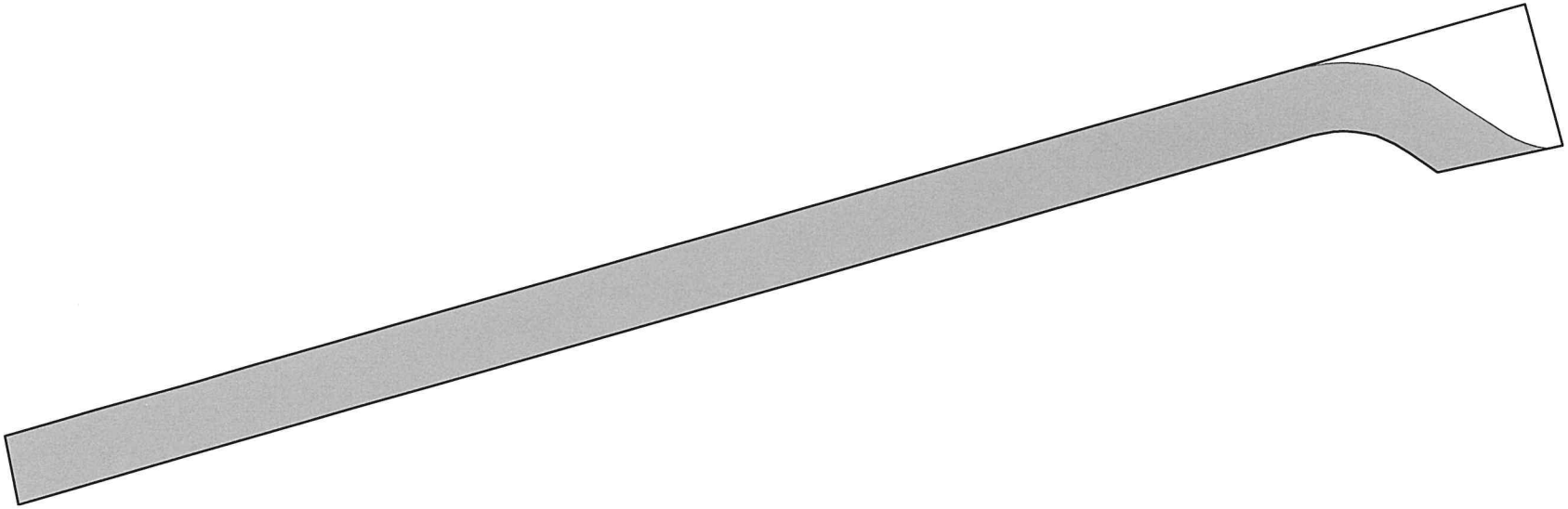

MQ. 2.158

MANTO D'USURA

scala 1:1.000

23

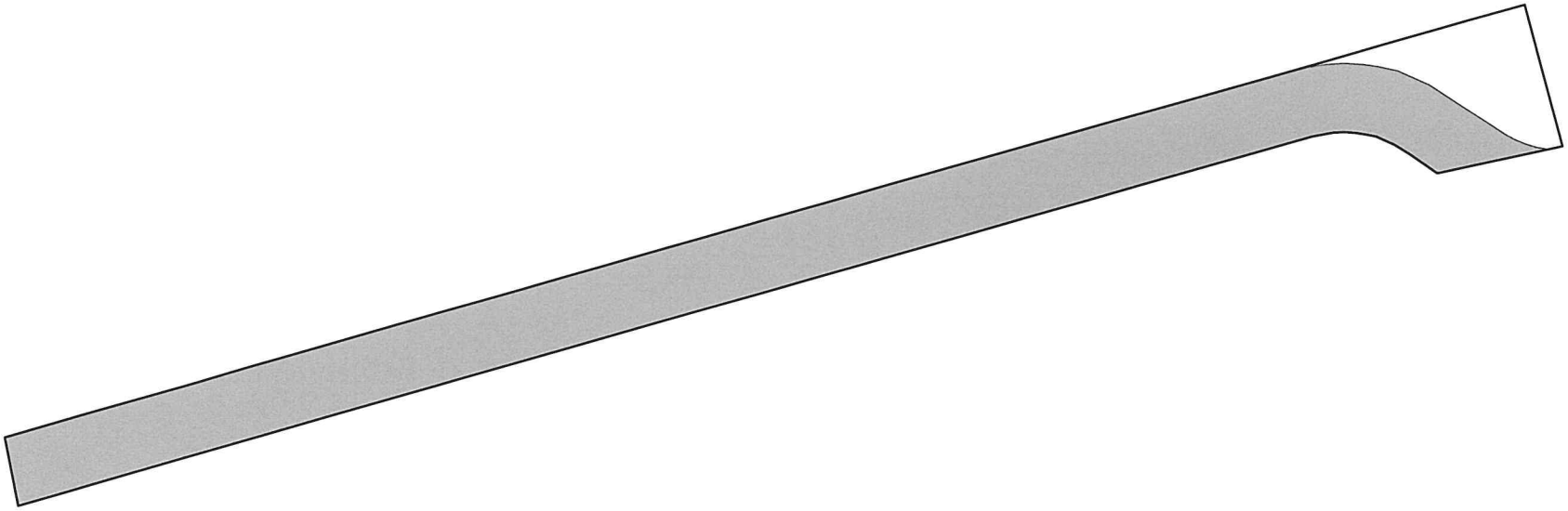

MQ. 2.158

RETE ACQUE METEORICHE

scala 1:1.000

DA 24 A 27

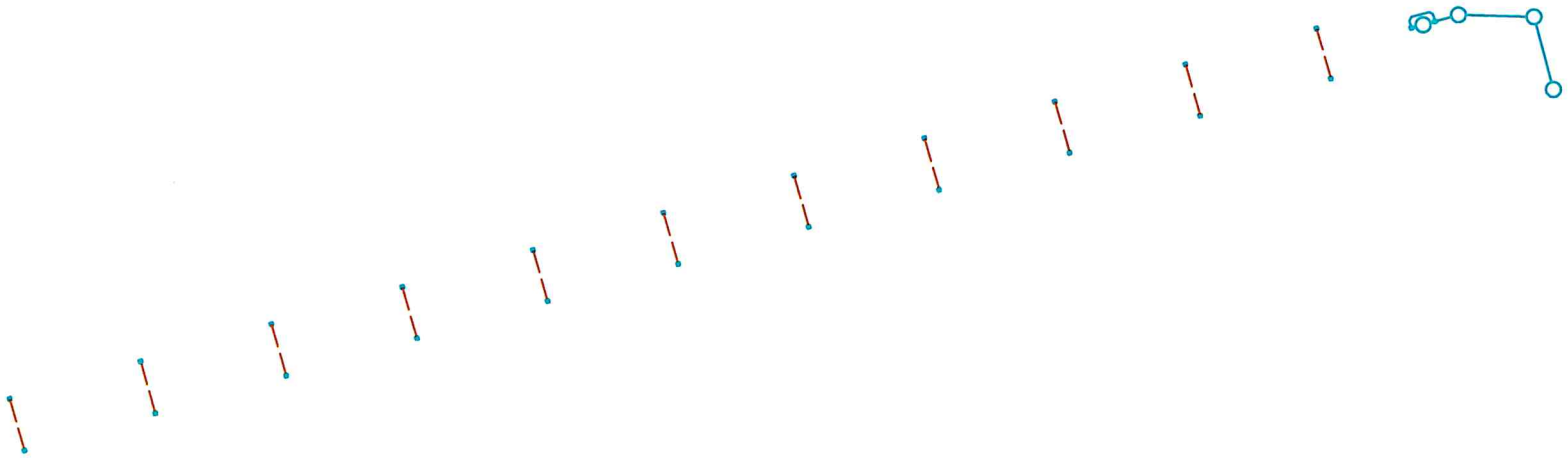

TUBO Ø40	ML.	195
TUBO Ø16	ML.	65
POZZO TIPO PADOVA	N.	22
POZZO PERDENTE Ø200 H500	N.	3
DISOLEATORE	N.	1

RETE ILLUMINAZIONE PUBBLICA

scala 1:1.000

DA 28 A 29

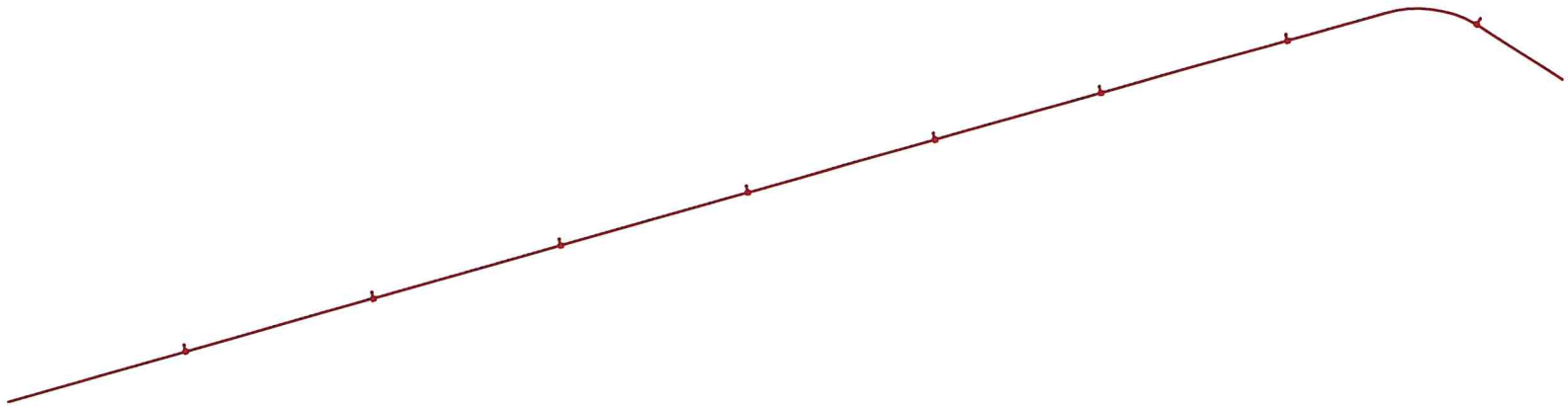

TUBO LINEA Ø80	ML. 218
PLINTI	N. 8

AREA VERDE

scala 1:1.000

DA 31 A 32

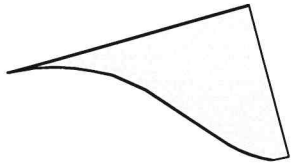

SUPERFICIE A VERDE MQ. 287

PROFESSIONISTI:
GEOM. MASON DANIELE - Via Stazione n. 16 - 31050 - Albaredo di Vedelago (TV)
GEOM. BRAGAGNOLO ANDREA - Castelfranco Veneto (TV)
ING. SIMONI MAURO - Castelfranco Veneto (TV)

ELENCO PREZZI UNITARI

OGGETTO:
PIANO DI LOTTIZZAZIONE ARTIGIANALE DENOMINATA "NUOVA TESI SYSTEM " (ULTIMAZIONE TRATTO DI STRADA COMUNALE, OPERE DA ESEGUIRE DA PARTE DELLA DITTA NUOVA TESI SYSTEM S.R.L)

COMMITTENTE:
NUOVA TESI SYSTEM S.R.L

DATA:	13 gennaio 2022

Numero d'ordine	DESCRIZIONE DELL'ARTICOLO	Unità di misura	PREZZO UNITARIO
	RETE ACQUE METEORICHE		
Nr. 1	TUBI IN CLS CON GIUNTO A BICCHIERE DIAM. CM 40 - Fornitura e posa in opera di tubi circolari in cemento vibrocompresso del tipo rinforzato con giunto a bicchiere, compreso scavo, livellazione del piano di posa in sabbia, reinterro con materiale ghiaioso (tout-venant), il costipamento, il carico, e l'accatastamento in cantiere del materiale ghiaioso eccedente, innesto ai pozzetti di ispezione ed ogni altro onere per dare il lavoro finito a regola d'arte, comprese guarnizioni. (diconsi Euro sessanta/00)	ml.	60,00
Nr. 2	POZZO PERDENTE DIAM. CM 200 - Fornitura e posa in opera di complesso di assorbimento per acque meteoriche, costituito da pozzo a fondo perdente ad elementi prefabbricati ad anello forato del diametro interno di cm 200, completo di coperchio piano carrabile, rialzo alla quota di campagna con prolunghe in cls delle dim. di cm 60x60, cordolo in cls per appoggio chiusino d'ispezione in ghisa delle dimensioni utili di cm 60x60 classe D400 atto a sopportare carichi stradali, compreso scavo, reinterro con ciottoli grossi ed accatastamento nei pressi del cantiere del materiale di risulta dalle opere di scavo. Altezza anelli perdenti ml 5.00. (diconsi Euro mille quattrocento/00)	n	1.400,00
Nr. 3	POZZETTI RINFORZATI IN CLS DIM. CM 100x100xHvar..- Fornitura e posa in opera di pozzetti rinforzati prefabbricati in calcestruzzo, compreso scavo, gli oneri relativi all'apertura dei fori e alla sigillatura degli stessi, il rinterro, l'accatastamento in cantiere del materiale eccedente ed ogni altro onere per effettuare il lavoro secondo buona norma. Chiusino rinforzato con foro centrale delle dim. di cm 50x50, prolunghe rinforzate delle dimensioni interne di cm 50x50xhvar, chiusino in ghisa classe D400, costituiti da telaio fisso e chiusino a struttura reticolare, compreso ogni onere per la messa in quota con la sede stradale. (diconsi Euro duecentocinquanta/00)	n.	250,00

Numero d'ordine	DESCRIZIONE DELL'ARTICOLO	Unità di misura	PREZZO UNITARIO
	RETE ACQUE NERE		
Nr. 4	CONDOTTA IN PVC 303/1 CON GUARNIZIONE DI TENUTA DIAM. MM 160 - Fornitura e posa in opera di tubo prefabbricato con miscela a base di policloruro di vinile non plastificato rigido, con caratteristiche e spessori conformi alle norme UNI-EN 1401-1 SN8 SDR41 (ex 303/1), da impiegarsi per acque di rifiuto, pluviali, per allacciamenti privati, con marchio di conformita' (IIP) rilasciato dall'Istituto italiano dei plastici, con giunto del tipo a bicchiere completo di anello elastomerico, fornito e posto in opera in un letto di sabbia o ghiaietto, dello spessore minimo di cm 15, con un rinfianco e ricoprimento con sabbia o ghiaietto dello stesso spessore del piano di posa. Sono compresi: lo scavo fino alle quote di progetto; il piano, la posa, il rinfianco ed il ricoprimento con sabbia; le prove di laboratorio sui materiali; le prove di tenuta in opera previste dalla vigente normativa e la fornitura dei relativi certificati. E' inoltre compreso quanto altro occorre per dare la tubazione finita e funzionante. Misurazione sull'effettiva condotta posta in opera compreso la fornitura e posa in opera di pezzi speciali curve, aumento riduzione braghe, giunte a squadra, innesti, ecc.) (diconsi Euro trentaquattro/00)	ml	34,00
Nr. 5	CONDOTTA IN GHISA - tubi in ghisa sferoidale di diametro interno mm. 200, per fognatura conformi alla normativa EN 598 in classe di resistenza K7. Rivestimento in malta di cemento alluminoso applicata per centrifugazione secondo ISO 4179. Rivestimento esterno con uno strato di zinco puro (200 gr/mq) applicato per metallizzazione, ricoperto da uno strato di finitura in vernice epossidica di colore rosso mattone. Giunto a bicchiere con guarnizione elastica AJ a coda di rondine secondo norma UNI 9163,compreso formazione di letto di sabbia cm.10 e rinfianco fino a cm. 15 sopra la generatrice superiore del tubo , cmpreso altresi nastro di segnalazione in pvc con scritta " tubo di ghisa sferoidale per fognatura" e compreso loscavo e il rinterro con materiale ghiaioso ed ogni altro onere per dareil lavoro ultimato in ogni parte e l'esecuzione di collaudo finale. (diconsi Euro cinquantasette/00)	ml	57,00
Nr. 6	POZZETTI STRADALI CIRCOLARI DIAM. 80 - Fornitura e posa in opera di pozzetti stradali ,prefabbricati in calcestruzzo ,del diametro interno di cm 80,tipo komplet-Passavant ,costituiti ,come da disegni particolari ,da sottofondo in calcestruzzo gettato in opera R200 ,delle dimensioni di cm. 120x120 e spessore cm. 16.5 ,ed elemento di fondo prefabbricato in calcestruzzo di cemento d'alto fondo o ferrico-pozzolanico R300 circolare diam. interno cm. 80 ed esterno cm. 110 ,opportunamente sagomato ,dell'altezza di cm. 60 più bicchiere ,con predisposto l'imbocco con guarnizione in neoprene a perfetta tenuta per le tubazioni in arrivo e di partenza compresi rivestimenti in gres ,sigillatura superiore alle prolunghe a perfetta tenuta idraulica ed oneri per le prove di tenuta secondo disposizioni della D.L .,prolunghe circolari ,a tenuta idraulica in calcestruzzo di cemento ferrico-pozzolanico o d'alto forno R300 come da disegni particolari ,compreso raccordo di sommità a riduzione conica diam. 100/65 cm. ,calcolate armate per sopportare i carichi stradali con giunzioni a bicchiere e successiva sigillatura nelle giunzioni con malta di cemento a 5 qli.mc a perfetta tenuta ,e l'onere per l'immissione di eventuali tubazioni e successiva sigillatura ,dimensione del pozzetto d=100x120x160 cm. circa ,come da disegni particolari di progetto ,compresa la fornitura e posa in opera di ghisa sferoidale per chiusini classe D400 di fognatura nera tipo Rexel ,in opera completi di telaio ,tipo circolare 60 cm. ,ogni altro onere compreso. (diconsi Euro quattrocentocinquanta/00)	n.	450,00
Nr. 7	POZZETTO GIRO - Fornitura e posa in opera di pozzetto per ispezione in polipropilene di diametro interno 300mm , messa in quota con tubo in PVC a norma UNI 10972 , pozzetto predisposto con 3 ingressi , completo di guarnizioni a tenuta , basetta di calcestruzzo per ripartire il carico e chiusino in ghisa rotondo diametro 50 cm. classe D 250. (diconsi Euro trecento/00)	n	300,00

- - - - - - - - - - - - - - - - - -
- - - - - - - - - - - - - - - - - -
- - - - - - - - - - - - - - - - - -
- - - - - - - - - - - - - - - - - -

Numero d'ordine	DESCRIZIONE DELL'ARTICOLO	Unità di misura	PREZZO UNITARIO
	RETE ACQUEDOTTO		
Nr. 8	CONDOTTA ACQUEDOTTO IN GHISA DN 100 - Fornitura e posa in opera di tubi in ghisa DN100 , completi di guarnizioni in gomma per la tenuta idraulica, la condotta dovrà essere completamente avvolta in sabbia di cava e posta in opera secondo le livellette di progetto. Nel prezzo si intende compreso e compensato: - la fornitura, lo scarico nonchè il trasporto su luogo di posa dei tubi in ghisa, - la posa in opera delle tubazioni, la fornitura e posa in opera di eventuali curve a 45°, la realizzazione di blocchi di ancoraggio in calcestruzzo R'cK 250 ove necessari e l' esecuzione dei collaudi idraulici secondo le modalità previste dall'ente gestore della rete. - l'accurato controllo dei rivestimenti prima della posa e le eventuali riprese dei rivestimento stesso con materiali di pari caratteristiche; - la posa a 40 cm. dal cielo della tubazione, previo spianamento e costipamento del materiale di reinterro, della rete segnalatrice in PVC larga almeno 30 cm, recante la scritta "ATTENZIONE TUBAZIONE ACQUEDOTTO" oppure "ACQUEDOTTO - La posa di cavetto unipolare con rivestimento in PVC di sezione mmq 6 , da porsi a fianco della tubazione visibile all'interno di ogni pozzetto e collegato ad ogni derivazione anche di allacciamento. - Tutti pezzi speciali, questi compresi, dovranno essere in pvc , in fase di posa dovranno essere eseguiti gli opportuni ancoraggi delle curve e dei pezzi speciali delle dimensioni adeguate alla statica dei luoghi tutti i bulloni e dadi eventualmente utilizzati dovranno essere in acciaio inox. - Il reinterro generale dello scavo con materiale ghiaioso ed ogni altro onere per dare il lavoro ultimato in ogni parte.. - il lavaggio dei tubi ed ogni altro onere valutato al ml calcolato da esterno a esterno dei pozzetti - lo scavo e il reinterro con materiali provenienti dallo scavo. DN diametro 100 completo di giunti. (diconsi Euro quarantanove/00)	ml.	49,00
Nr. 9	Valvola a saracinesca corpo piatto in ghisa sferoidale con cuneo gommato (EPDM)DN100 PFA 16 bar. Per acque potabili in accordo alla EN 1074-1 e D.M. 174 Rivestimento epossidico Interno ed esterno anticorrosione certificato GSK. (diconsi Euro duecento/00)	n.	200,00
Nr. 10	Raccordo a "T" in ghisa a tre flange, tazze e riduzioni diametro 100mm. (diconsi Euro centoventi/00)	n.	120,00
Nr. 11	Pozzetto per alloggiamento valvole cm. 150x150 H variabile (C). Fornitura e posa in opera di pozzetti per alloggio valvole realizzati con prolunghe prefabbricate in cemento parzialmente armato, delle dimensioni interne di cm 150x150, idonei a sopportare carichi stradali di prima categoria, posti in opera con rinfianco di sabbia, eseguiti a regola d'arte e secondo le indicazioni della Direzione Lavori. Compreso l'onere della fornitura e posa del chiusino in ghisa classe D400 a doppia ispezione con coperchio sollevabile classe C250 (UNI EN 124) con scritta " acquedotto ", compresa la sigiliatura dei giunti. Sono compresi inoltre : - lo scavo - la formazione del fondo drenante del pozzetto costituito da materiale arido (ciottolato e/o pietrisco tipo ferrovia) per uno spessore di almeno 20 cm. per consentire il drenaggio dell'eventuale acqua - il reinterro, l'eventuale costipamento, il rinfianco in sabbia - la fornitura e posa del chiusino e ogni altro onere e provvista accessoria per dare il lavoro finito a regole d'arte secondo le indicazioni dell'Ente gestore del servizio . (diconsi Euro trecentocinquanta/00)	n.	350,00

- - - - - - - - - - - - - - - - - -
- - - - - - - - - - - - - - - - - -
- - - - - - - - - - - - - - - - - -
- - - - - - - - - - - - - - - - - -
- - - - - - - - - - - - - - - - - -
- - - - - - - - - - - - - - - - - -
- - - - - - - - - - - - - - - - - -
- - - - - - - - - - - - - - - - - -
- - - - - - - - - - - - - - - - - -
- - - - - - - - - - - - - - - - - -
- - - - - - - - - - - - - - - - - -
- - - - - - - - - - - - - - - - - -
- - - - - - - - - - - - - - - - - -

Numero d'ordine	DESCRIZIONE DELL'ARTICOLO	Unità di misura	PREZZO UNITARIO
	RETE DISTRIBUZIONE ENEL		
Nr. 12	CONDOTTA ENEL CON TUBAZIONI IN PVC DIAM. MM 160 - Posa in opera di tubazioni in PVC del diam. di mm 160 per condutture enel, sono compresi lo scavo, la formazione del piano di posa ed il riempimento con sabbia dello scavo fino a cm 15 oltre la sommità del tubo. Fornitura franco Magazzino ENEL, il tutto secondo le prescrizioni dell'ente erogante il servizio ed ogni altro onere compreso. Misurazione secondo la effettiva lunghezza di ogni tubo posto in opera. (diconsi Euro undici/00)	ml.	11,00
Nr. 13	CONDOTTA ENEL CON TUBAZIONI IN PVC DIAM. MM 160 - Secondo e terzo tubo in PVC (diconsi Euro quindici/00)	ml.	15,00
Nr. 14	POZZETTI ENEL IN CLS DIM. CM 90X90XHVar - Fornitura e posa in opera di pozzetti prefabbricati in c.a. stradale a norma DIN 4052 a sezione quadrata rettangolare fino a piano strada, per la rete ENEL, con fondo a tenuta stagna completo di soletta carrabile in c.a. di prima categoria, compresa la sigillatura dei giunti. Sono compresi: - lo scavo e il reinterro, l'eventuale costipamento, il rinfianco cls di classe 200 R'bk > 20 n/mmq per il raggiungimento dell'esatto livello di posa dei chiusini ed ogni altro onere e provvista accessoria per dare il lavoro finito a regola d'arte secondo le indicazioni della D.L. e della ENEL. - prelievo presso i magazzini dell'ENEL, previ accordi con l'Ufficio competente e posa in opera di chiusini in ghisa da 60x60 classe D400 per carreggiata. Sono compresi ogni onere e provvista accessori per dare il lavoro ultimato a regola d'arte secondo le indicazioni della D.L. e/o dell'ENEL. - Pozzetti tipo "A" dimensioni interne cm 90 x 90 (diconsi Euro centoottanta/00)	n.	180,00

Numero d'ordine	DESCRIZIONE DELL'ARTICOLO	Unità di misura	PREZZO UNITARIO
	RETE TELECOM		
Nr. 15	CONDOTTA TELECOM IN PVC DIAM. 125 - Fornitura e posa in opera di tubo in PVC corrugato doppia parete, flessibile, autoestinguente, colore blu, da interro, compreso scavo, eventuale rettifica dello stesso, spianamento del fondo, sabbia di allettamento e rinfianchi, pezzi speciali, reinterro, costipamento, accatastamento e/o stesa in cantiere del materiale di risulta, compresi inoltre, il cavo pilota in filo di ferro zincato il rinfianco in cls ed ogni altro onere e provvista accessoria. Del diametro esterno mm 125, n. 2 tubi (diconsi Euro quindici/00)	ml.	15,00
Nr. 16	POZZETTI TELECOM IN CLS DIM. CM 60x60xHvar n° 5 . e CM 120x60xHvar. n°1. - Fornitura e posa in opera di pozzetti prefabbricati in c.a. del tipo stradale delle dimensioni di cm 60 x 60 per altezza fino a piano strada, per la rete TELECOM a fondo perdente. Sono compresi lo scavo, gli oneri relativi all'apertura dei fori e alla sigillatura degli stessi, il reinterro, la stesa nei pressi del cantiere, il trasporto a rifiuto del materiale eccedente ed ogni altro onere e provvista per dare il lavoro finito secondo le indicazioni della D.L. e della TELECOM, l'acquisto e posa in opera di chiusini in ghisa sferoidale classe D400 per carreggiata. Dimensioni interne cm 60 x 60 altezza variabile fino all'esatto livello di posa dei chiusini. (diconsi Euro duecentocinquanta/00)	n.	250,00
	- -		

Numero d'ordine	DESCRIZIONE DELL'ARTICOLO	Unità di misura	PREZZO UNITARIO
	RETE METANO		
Nr. 17	RETE GAS METANO - Rete di distribuzione metano al servizio della lottizzazione con tubazioni in acciaio elettro saldato corrispondente alle norme UNI EN 10208 del 16/11/99 per condotte metano IV specie grezzi internamente e protetti all'esterno con rivestimento in polietilene B.D. estruso a 3 strati UNI 9099/89 spessore rinforzato R3 estremità smussate, compreso saldatura elettrica per fusione di testa a testa e pezzi speciali. Tubazione DN 125 Predisposizione degli attraversamenti stradali per introduzione ai vari lotti compreso opere di derivazione guaine, pezzi Speciali. e tubazione DN 63 - Assistenza tecnica, collaudo, opere di collegamento alla rete esistente, controllo al rivestimento e fornitura del nastro segnalatore " Attenzione tubo gas". .Compensi lo scavo a sezione obbligata eseguita con mezzo meccanico, la formazione del letto di posa il rinfianco e la copertura della tubazione con sabbia il reinterro con i materiali provenienti dallo scavo ed ogni altro onere e provvista accessoria. Il lavoro sarà eseguito da ditta specializzata di fiducia della AP reti gas. - - N.B.: IMPORTO DI SPESA QUANTIFICATO IN € 32.000 (I.V.A. 10% esclusa) INSERITO COME SPESA NELLE SOMME A DISPOSIZIONE (preventivo Ascopiave).		
	(diconsi Euro trentaduemila /00)	a corpo	32.000,00

Numero d'ordine	DESCRIZIONE DELL'ARTICOLO	Unità di misura	PREZZO UNITARIO
	ALLACCIAMENTI ALLE RETI TECNOLOGICHE ESISTENTI		
Nr. 18	ALLACCIAMENTO ALLA RETE IDRICA IN ESERCIZIO - Allacciamento alla rete idrica esistente a conclusione dei lavori e prima della messa in esercizio della condotta, o anche di parte della stessa, previa esecuzione del collaudo di pressione alle condizioni e alla presenza dell'ente gestore della rete di distribuzione idropotabile, lavaggio e disinfezione di tutta la condotta realizzata. Messa in esercizio della condotta a seguito collaudo di pressione positivo e regolare esecuzione dei lavori certificata e corredata dall'analisi sulla qualità dell'acqua a rispetto dei parametri stabiliti dalle normative vigenti. (diconsi Euro quattrocento/00)	n.	400,00
Nr. 19	ALLACCIAMENTO ALLA LINEA ENEL ESISTENTE - Onere per allacciamento alla linea ENEL esistente comprese eventuali tagli e scarifiche di asfalto, scavo, allacciamento, stuccatura, reinterro e ripristino manto stradale. (diconsi Euro quattrocento/00)	n.	400,00
Nr. 20	ALLACCIAMENTO LINEA TELECOM ESISTENTE - Onere per allacciamento linea TELECOM esistente, comprese eventuali rotture di asfalto esistente, scavo, allacciamento, reinterro e ripristino manto stradale. (diconsi Euro quattrocento/00)	a corpo	400,00

- - - - - - - - - - - - - - - - - -

Numero d'ordine	DESCRIZIONE DELL'ARTICOLO	Unità di misura	PREZZO UNITARIO
	SCAVI E MOVIMENTI TERRA		
Nr. 21	STABILIZZATO - Fornitura e posa in opera di granulare stabilizzato, di idonea granulometria, compreso stesa, rullatura con mezzo meccanico e/o a mano. Detto materiale servirà a sagomare la sede stradale, lo spessore medio a costipamento avvenuto sarà di cm 5. (diconsi Euro due/50)	mq.	2,50

Numero d'ordine	DESCRIZIONE DELL'ARTICOLO	Unità di misura	PREZZO UNITARIO
	PAVIMENTAZIONI E CORONAMENTI		
Nr. 22	CONGLOMERATO BITUMINOSO BINDER - Fornitura e posa in opera di conglomerato bituminoso a caldo semichiuso, granulometria assortita 0/12 (binder), a formazione dello strato di base, steso con vibrofinitrice e, o a mano, compreso rullatura vibrante a caldo ed ogni altro onere, profilatura dei bordi a costipamento avvenuto. Spessore richiesto in ogni punto non inferiore a cm 8. (diconsi Euro sette/50)	mq.	7,50
Nr. 23	MANTO D'USURA IN CONGLOMERATO BITUMINOSO - Fornitura e posa in opera di conglomerato bituminoso chiuso 0/4 manto d'usura dello spessore compattato minimo pari a cm. 3 ,steso in opera mediante idonea macchina vibrofinitrice previa stendimento di una mano di attacco in emulsione bituminosa al 55% in ragione di kg. 0,500 per mq. compresa la cilindratura con rullo da 6-8 tonn. ,la pulizia dei chiusini in ghisa ,pendenze trasversali non inferiori a 1,5 cm. per ml. e strato di saturazione finale superficiale con emulsione bituminosa e sabbia di fiume; ogni altro onere compreso. Misurazione sulla superficie effettivamente asfaltata. (diconsi Euro quattro/70)	mq.	4,70
	- -		

Numero d'ordine	DESCRIZIONE DELL'ARTICOLO	Unità di misura	PREZZO UNITARIO
	RETE ACQUE METEORICHE		
Nr. 24	POZZETTO STRADALE TIPO PADOVA IN CLS DIM. CM 40X40XHvar.. - Fornitura e posa in opera di pozzetti stradali tipo "Padova" sifonati prefabbricati in calcestruzzo sezione interna cm 40x40xHvar., compreso scavo, gli oneri relativi all'apertura dei fori e alla sigillatura degli stessi, il rinterro, l'accatastamento in cantiere del materiale riutilizzabile proveniente dallo scavo, trasporto a discarica del materiale eccedente di risulta ed ogni altro onere per effettuare il lavoro secondo buona norma. Caditoie o coperchio in ghisa classe D400, costituiti da telaio fisso e chiusino a struttura reticolare, compreso ogni onere per la messa in quota con la sede stradale. (diconsi Euro centoventicinque/00)	n.	125,00
Nr. 25	CONDOTTA IN PVC PESANTE 303/1 DIAM. MM 160 - Realizzazione condotta con tubi in pvc pesante con giunto a bicchiere, compreso scavo, in opera su letto di allettamento in sabbia, rivestimento in calcestruzzo RcK 20, compreso pezzi speciali, innesto ai pozzetti ed ogni altro onere. Misurazione della condotta effettivamente posta in opera compreso pezzi speciali. (diconsi Euro trentaquattro/00)	ml.	34,00
Nr. 26	VASCA DI DISOLEAZIONE - Trattamento acque di prima pioggia contenente oli minerali su vasca di disoleazione per l'intercettamento di acque meteoriche inquinate da oli minerali e dimensionata secondo norme UNI EN 858 . La vasca è monolitica in calcestruzzo armato a perfetta tenuta idraulica di dimensione 2.46 ml di larghezza e ml. 2.70 di lunghezza , profondità h= 2.00 ml. La vasca è dotata di vano di sedimentazione . Il vano di disoleazione è dotato di deflettori di flusso e di barriera filtrante a coalescenza. La vasca è provvista di chiusini di ispezione in ghisa sferoidale. La vasca andrà posizionata su sottofondo in calcestruzzo a perfetto livello. Sarà provvista di soletta carrabile ad automezzi pesanti ed ogni altro dispositivo per renderla idonea al proprio uso. Sono previsti n° due pozzetti di ispezione da cm.100*100 con chiusini in ghisa e by -pass tra i due con tupo in pvc diametro cm.20. (diconsi Euro tremila cinquecento/00)	n.	3.500,00
	- -		

Numero d'ordine	DESCRIZIONE DELL'ARTICOLO	Unità di misura	PREZZO UNITARIO
	RETE ILLUMINAZIONE PUBBLICA		
Nr. 27	TUBI IN PVC PER LINEA DI ILLUMINAZIONE PUBBLICA - Fornitura e posa in opera di tubi in polietilene doppio strato, corrugato esternamente e parete interna liscia, resistenza allo schiacciamento 450 N. resistenza elettrica di isolamento 100 MOhm, rigidità elettrica 800 KV/cm, giuntabile a manicotto, conforme alle norme IMQ e CEI EN 50086-1-2-4. FORNITO IN ROTOLI CON CAVO TIRASONDA, COLORE ROSSO. Sono compresi lo scavo in sezione obbligata sino alla profondità di progetto, la formazione del piano di posa, il ricoprimento con cm 10 di sabbia, la posa del nastro segnalatore, i collegamenti ai pozzetti di illuminazione ed il reinterro. Diametro esterno mm 80. (diconsi Euro dodici/00)	ml	12,00
Nr. 28	PLINTO DI FONDAZIONE PALI ILLUMINAZIONE - Formazione di plinto di fondazione per pali di illuminazione eseguiti in cls R'ck 250 delle dimensioni di circa 80x80xH100 e nella forma dei particolari costruttivi; compreso lo scavo, il reinterro e il trasporto in discarica o in rilevato in cantiere del materiale di risulta; predisposto per infilare il palo, compreso collegamenti al pozzetto, pozzetto di derivazione in cls prefabbricati delle dimensioni di cm 40 x 40 x Hvar. , completo di coperchio monolitico con limbello, sigillo in ghisa classe D400. (diconsi Euro centoottanta/00)	n.	180,00

- - - - - - - - - - - - - - - - - -

Numero d'ordine	DESCRIZIONE DELL'ARTICOLO	Unità di misura	PREZZO UNITARIO
	SEGNALETICA STRADALE		
Nr. 29	VERNICIATURA SU SUPERFICI STRADALI PER LA FORMAZIONE DI STRISCE - Verniciatura di primo impianto su superfici stradali per la formazione di strisce di cm 12-15 di larghezza, linea continua o tratteggiata con vernice spartitraffico rifrangente in tratti continui e/o discontinui, di colore bianco o giallo, compresa la pulizia del fondo, ogni altro onere compreso. (diconsi Euro zero/40)	ml.	0,40
Nr. 30	CORDOLO STRADALE per delimitazione corsia, in gomma rivestita in poliuretano, costituito da n. 3 elementi, larghezza cm. 30 altezza cm. 10, laterali cm. 62, centrali cm. 100. (diconsi Euro centocinquanta/00)	n.	150,00

- - - - - - - - - - - - - - - - - -

Numero d'ordine	DESCRIZIONE DELL'ARTICOLO	Unità di misura	PREZZO UNITARIO
	SISTEMAZIONE AREE VERDI		
Nr. 31	SISTEMAZIONE TERRENO VEGETALE - Spianatura per uno spessore di cm 30 e lavorazione meccanica del terreno già accatastato in cantiere derivante dallo scavo di sbancamento, mediante estirpatura, fresatura con macchine operatrici appropriate, compreso ogni altro onere.		
	(diconsi Euro tre/00)	mq.	3,00
Nr. 32	FORMAZIONE TAPPETO ERBOSO - Formazione di tappeto erboso, mediante semina con semente composta da graminacee che verranno indicate dalla D.L., in ragione di g/mq. 30-40 di miscuglio, reinterro e rullatura finale. Nel prezzo si intende compreso e compensato l'onere per la, la semina, la prima concimazione secondo le indicazioni della D.L. , il primo innaffiamento e quanto altro necessario per dare il lavoro finito a regola d'arte.		
	(diconsi Euro zero/49)	mq.	0,49